LW 645 JN

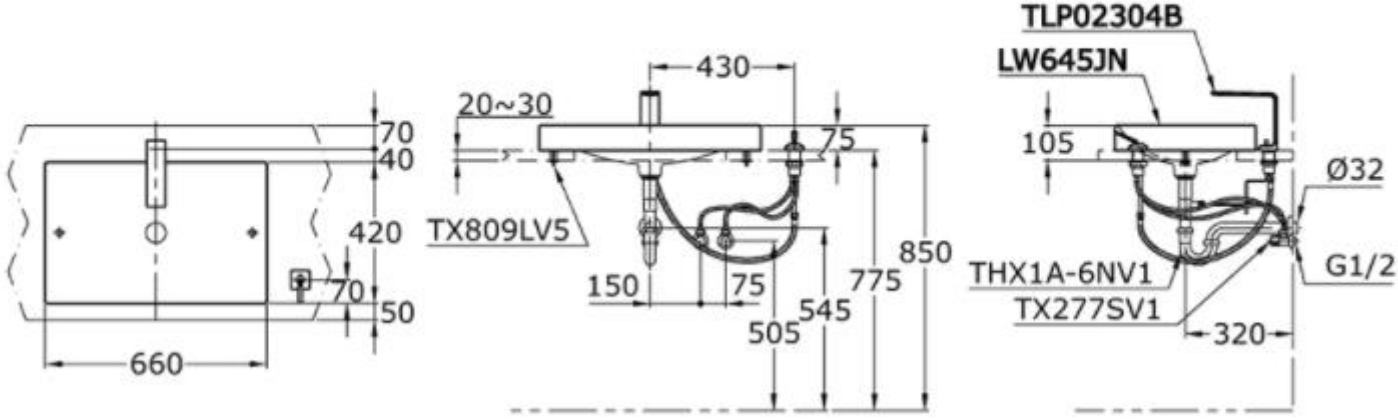
70
40
420
70
50
660
20~30
430
75
TX809LV5
150
75
505
545
775
850
TLP02304B
LW645JN
105
Ø32
THX1A-6NV1
TX277SV1
G1/2
320